GROVE	HAKENFLASCHE 28 T (EINFACHHAKEN) HOOK BLOCK 28 T (SINGLE HOOK)	BILDTAFEL PICTORIAL DISPLAY			GMK 3050 BE 705 G 525
		02.92	1925524-ETL #	1/1	

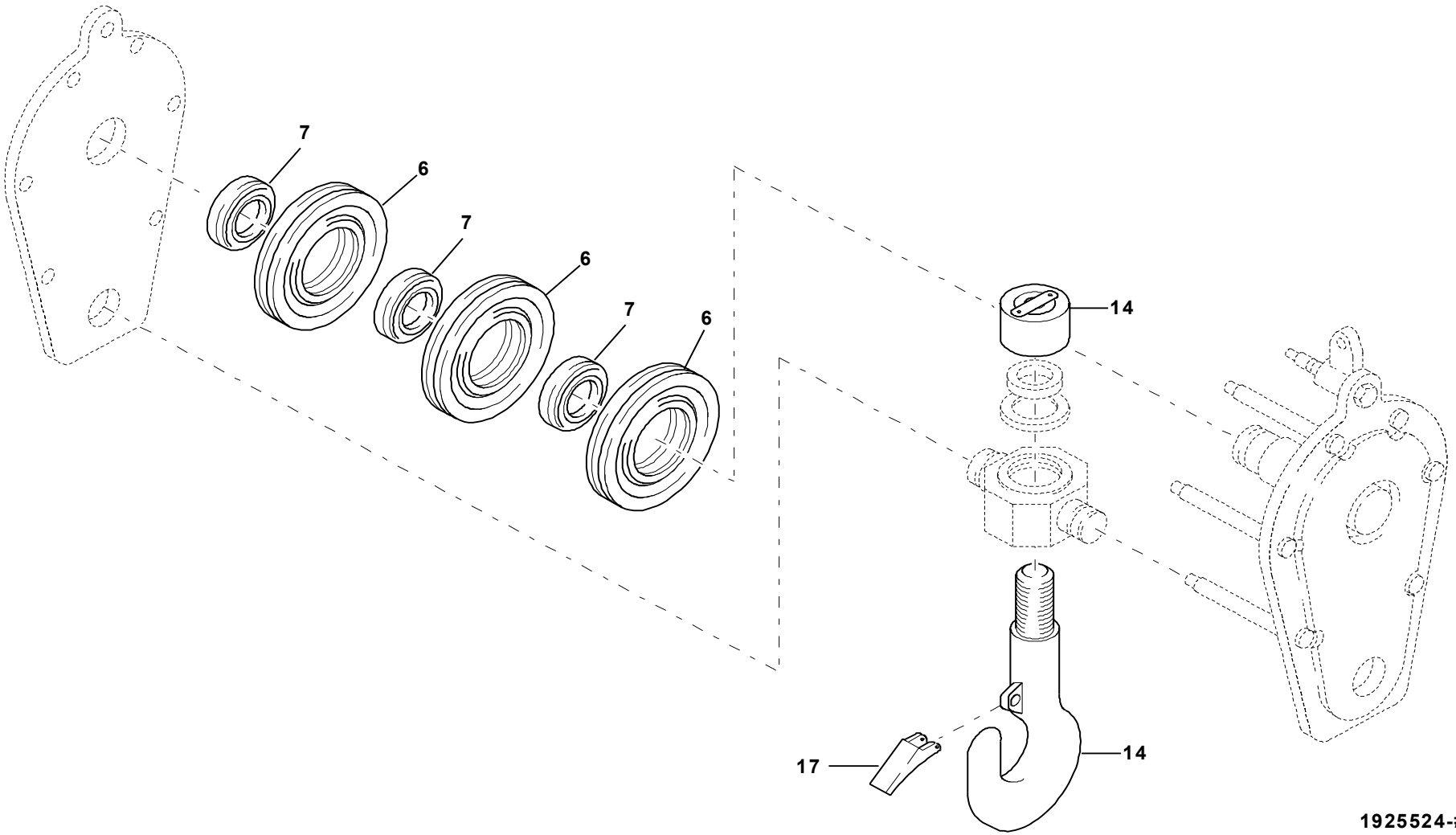

1925524-#-BL01
0292-3050